１０　墓碑等の形態・規格

（１）墓碑等の形態

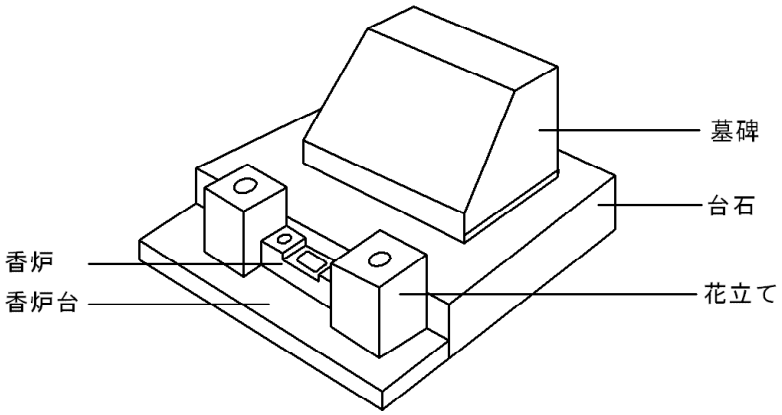

（２）墓碑等の規格

ア　墓碑

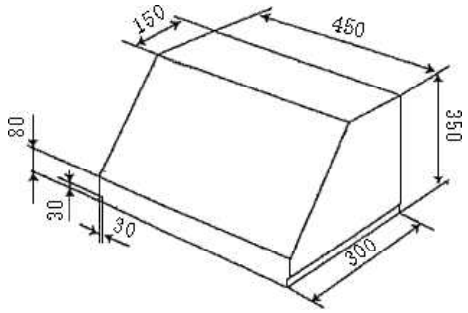

イ　台石

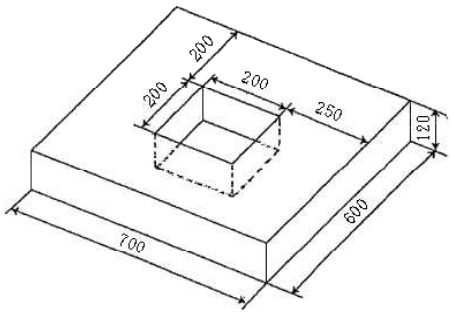

ウ　香炉

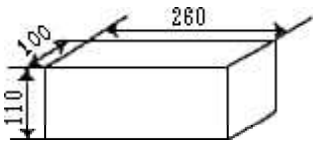

エ　花立て

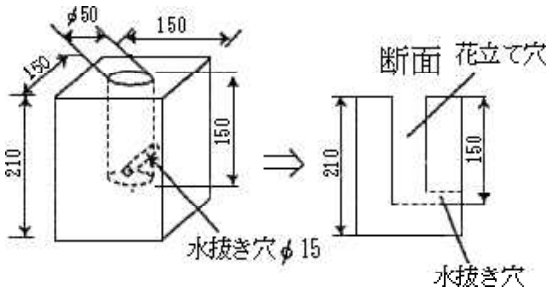

オ　香炉台

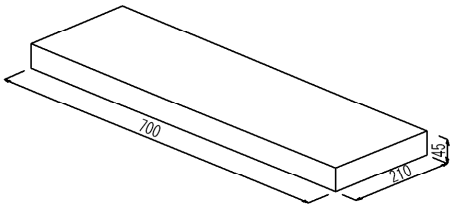

備考

１　数字は寸法を示し、その単位はミリメートルとする。

２　香炉、花立ておよび香炉台の設置は、任意とする。

３　台石の右側に市長が定める墓地番号を彫刻するものとする。

◆　墓地番号の彫刻位置は、台石の右奥に縦５０ミリメートル、横２００ミリメートルの範囲内で、番号を彫刻してください。例：Ａ２４９の場合は２４９と彫刻。